Wirbelstrom Prüfgeräte und -Systeme

Rohmann GmbH

QutEC.sbc mit ELOTEST PL600

Rissprüfung an Teilen aus Sinter-Material

Prüfung von allen rotationssysmmetrischen Bauteilen optionale optische Messung der Bauteilgeometrie.

- Taktzeit 2s/Teil
- Umbau auf bis zu 8 Typen
- ELOTEST PL600 mit KD-38 Sonde

cns customized NDT solutions

Q.sbc Kettenräder – In-Line-System für die Rissprüfung

QutEC.deltaS

Schichtdickenmessung auf ferromagnetischem Grundmaterial

Delta.S – einziges am Markt verfügbares, zerstörungsfreies Verfahren zur MESSUNG von Verbindungsschichtdicken nitrocarborierter Schichten (ferromagnetisches Grundmaterial und ferromagnetische Schicht!)

- Messbereich 5 .. 30 µm, Auflösung unter 1µm
- ELOTEST B300 oder IS500 mit Sonde KAS-3
- Anwendung: Kurbelwelle, Synchronringe, Tassenstößel

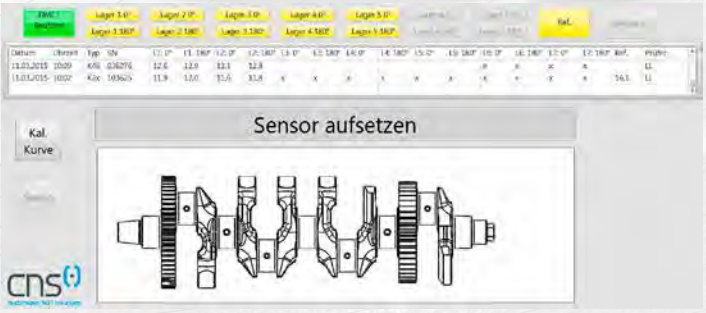

Rohmann GmbH • Carl-Benz-Str. 23 • 67227 Frankenthal • GERMANY • Tel. +49(0)62 33 - 3789-0 • Fax +49(0)62 33 - 3789-77 • E-Mail: info@rohmann.de
www.rohmann.com